KWC GASTRO
Zweigriffmischer - Grossküche

Modell-Linie: GASTRO | K.24.41.04.000C07 ++
Armaturen | Manuelle Armaturen

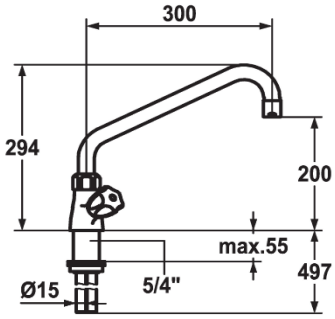

KWC-Nr.	Ausladung des Auslaufs
K.24.41.04.000C07 chromeline, A 300	300 mm
K.24.41.06.000C07 chromeline, A 450	450 mm

- KWC CORONA Metallgriffe, abziehbar
- Schwenkauslauf 360°
  - mit nachziehbarer Stopfbüchse
  - Strahlregler-Mundstück
- OptimalSpace - grosszügiger Wasch- / Arbeitsbereich
- Flachtellerventiloberteil M20 x 1.25
  - Edelstahl Ventilsitz
- Kupferrohranschlüsse ø15 mm
- Befestigung mit Gewindestutzen 1 ¼"
- Tischbohrung ø42 mm
- Auslaufmenge 65 l/min (3 bar)
  Armaturengeräuschgruppe II

Technische Daten

Ausladung des Auslaufs	300 mm